ЭВЭН TRUCK

РАСПРЕДЕЛИТЕЛЬ A.M.P DTCA130H

ИНСТРУКЦИЯ ПО НАСТРОЙКЕ ДАВЛЕНИЯ

ОБЩАЯ ИНФОРМАЦИЯ

Масляный распределитель DTCA130H

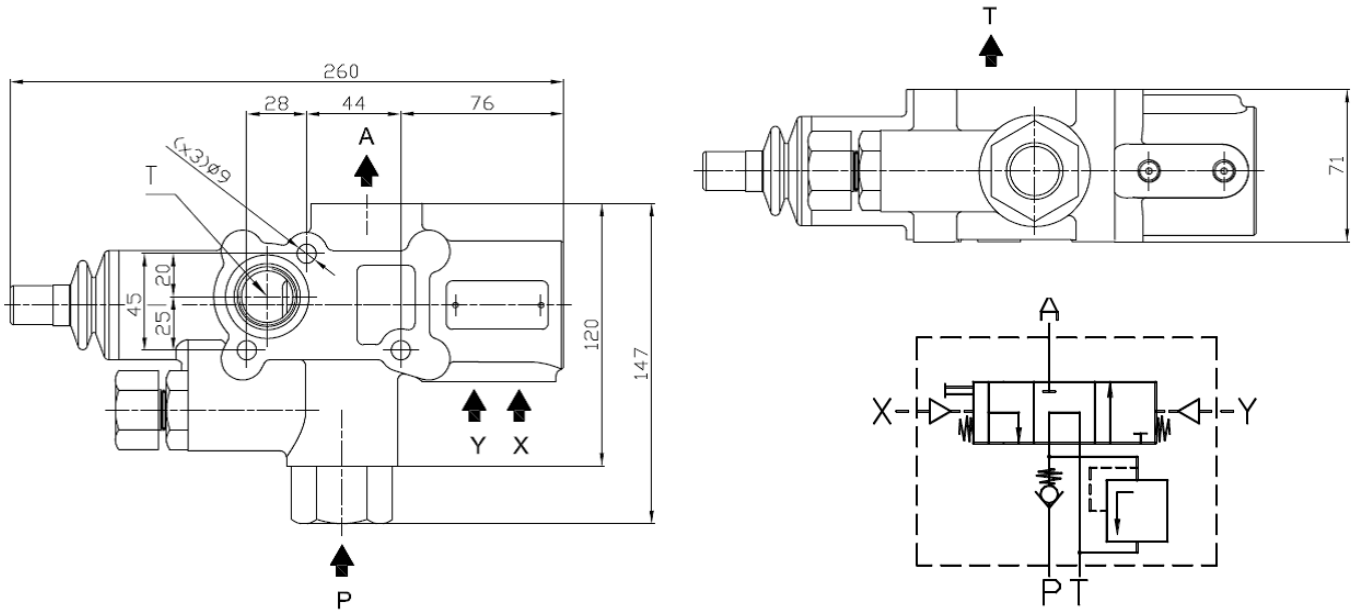

Рисунок №1

A – подсоединение цилиндра ¾ BSP; P – подсоединение насоса ¾ BSP, T – подсоединение слива в бак ¾ BSP, X – подключение пневмоуправления-опускание ⅛ BSP; Y – подключение пневмоуправления-подъем ⅛ BSP.

ХАРАКТИРИСТИКИ

Максимальное давление	bar	270
Предустановлен	bar	250 (регулировка 190-250)
Проходимость масла	л/мин	130
Давление воздуха на подъем/опускание (максимум)	bar	15
Рабочее давление воздуха на подъем/опускание	bar	6-10
Присоединение РВД (гидрошланга)	"	3/4
Масло		Минеральное масло DIN 51524 HLP
Вес	кг	5,2
Монтажный набор		В комплекте поставки

ИНСТРУКЦИЯ ПО НАСТРОЙКЕ ДАВЛЕНИЯ

Установить распределитель на свое монтажное место, подключить шланги высокого давления и воздух.

К шлангу высокого давления выход (С) который выходит на гидроцилиндр необходимо подключить манометр.

Путем включения КОМ и кратковременной установки рычага пневмоуправления в положение подъема кузова можно выставить необходимое давление:

- Ослабить контргайку (А);
- Регулировочный винт (В) картридж давления по часовой стрелке (вправо) поднимает давление, против часовой стрелки (влево) опускает давление;
- По окончании настройки необходимо закрепить контргайку (А).

Уровень давления необходимо выставлять в точном соответствии с техническим параметром используемого гидроцилиндра. Избыточное давление приведет к поломке гидроцилиндра. Недостаточное давление приведет к поломке гидроцилиндра и гидронасоса, так как для выгрузки придется использовать недопустимо высокие обороты, последствия разрушения гидронасоса приведет к превышению давления.