Спецификация

Телескопический цилиндр одностороннего действия

Артикул: **FC5-169-6830 1030**

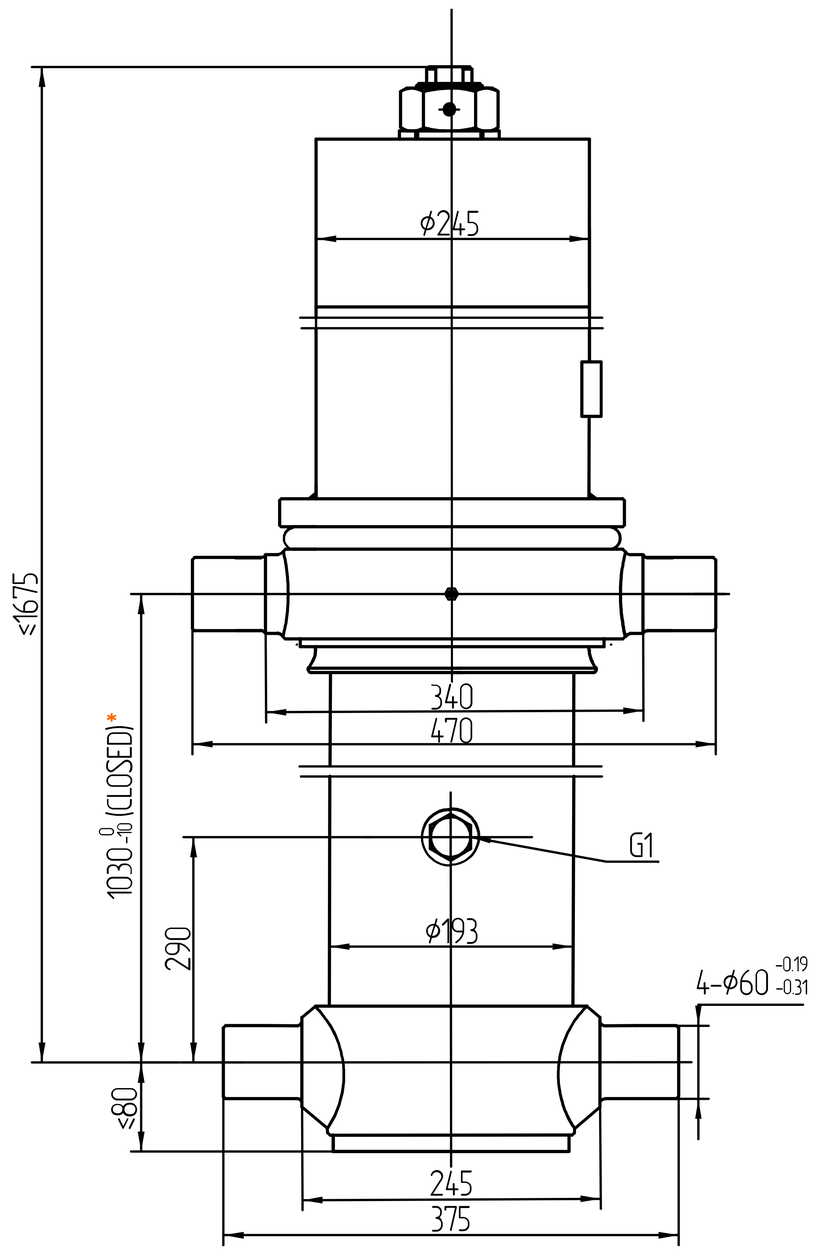

Артикул: **5TG-F175**

Ходовой кронштейн для цилиндров:
FC/FE/TG 169, 175, 185, 191

Артикул: **5TG-F185-65-L (Левый)**
5TG-F185-65-R (Правый)

Подъёмный кронштейн для цилиндров:
FC/TG 129, 149, 169, 175, 185, 191

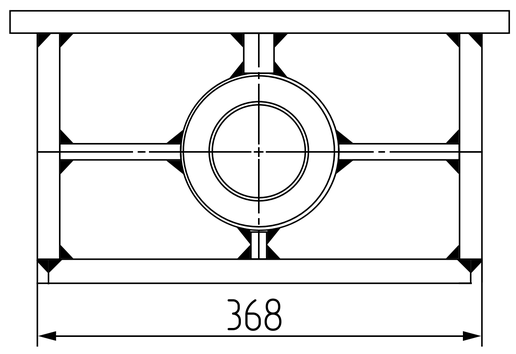

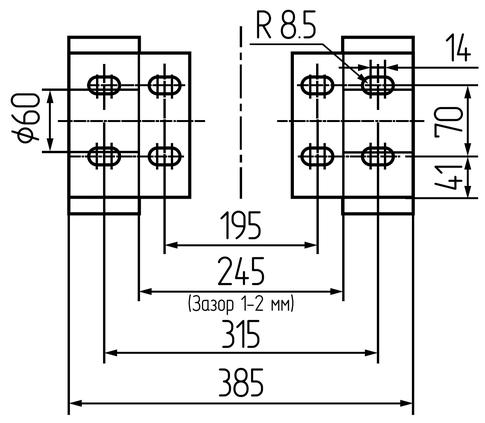

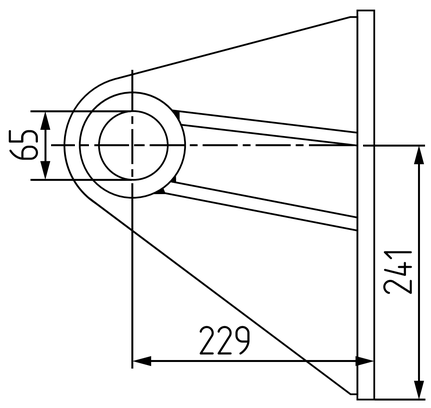

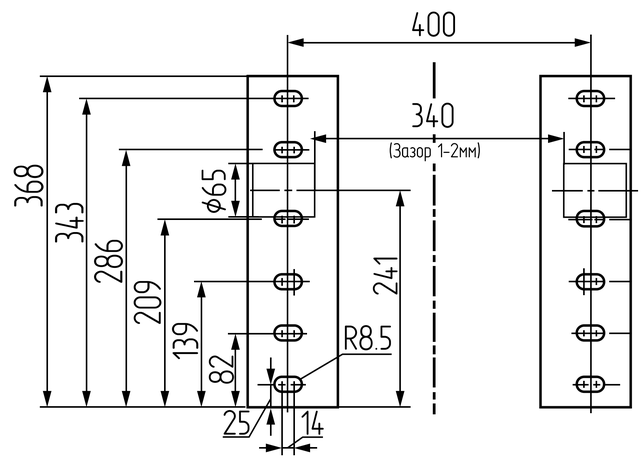

Габариты

	1	2	3	4	5	6
Диаметр штока (мм)	169	149	129	110	90	-
Длина штока (мм)	1359	1359	1359	1359	1397	-
Нагрузка на шток (тонн)	43,47	33,79	25,33	18,42	12,33	-
Сила тяги (kN)	426	331,1	248,2	180,5	120,8	-

Технические данные

Рабочее давление (Мра)	19	**Объём масла подъёмный (л)**	102
Масса (кг)	325	**Объём масла общий (л)**	110
Температура окружающей среды	-40°C +80°C	**Выход**	6830 мм
* **Запас для монтажа**	+ 20 мм	**Покраска**	RAL 9011
Технология покраски	Автоматическая линия. Тип краски – эпоксидная грунтовка с высоким содержанием цинка + полиуретановое покрытие, толщина 0,25 микрона		