Спецификация

Телескопический цилиндр одностороннего действия

Артикул: **5TG-F175-6180ZZ**

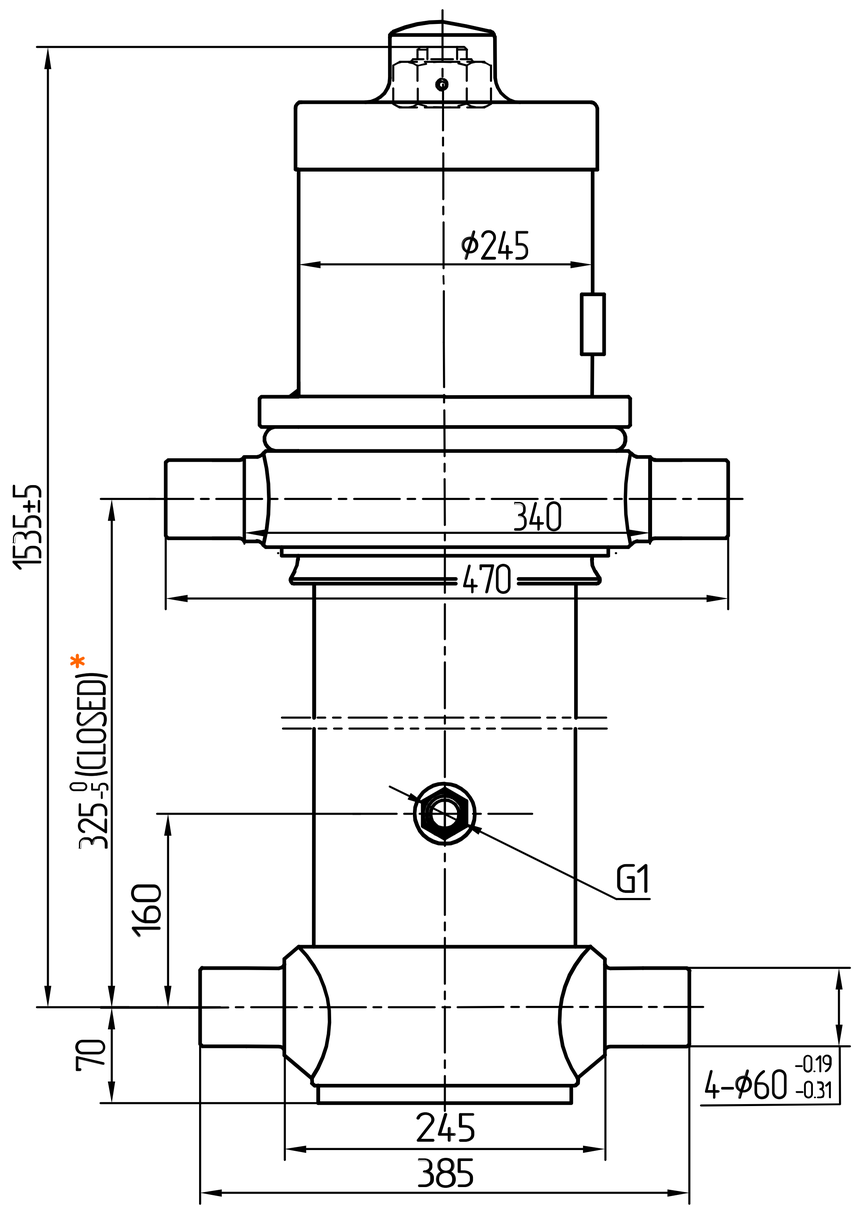

Артикул: **5TG-F175**

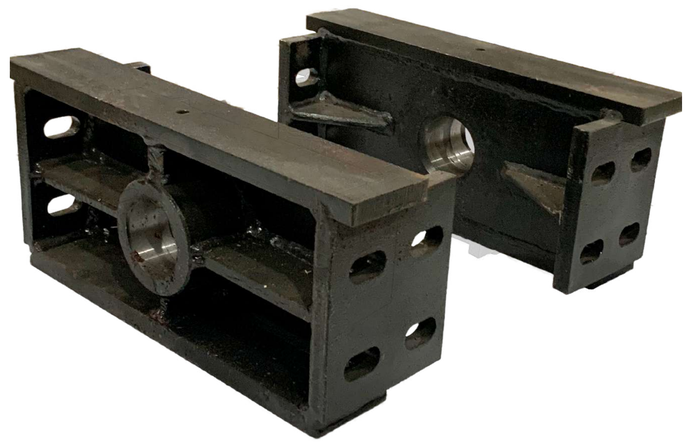

Ходовой кронштейн для цилиндров:
FC/FE/TG 169, 175, 185, 191

Артикул: **5TG-F175-L (Левый)**
5TG-F175-R (Правый)

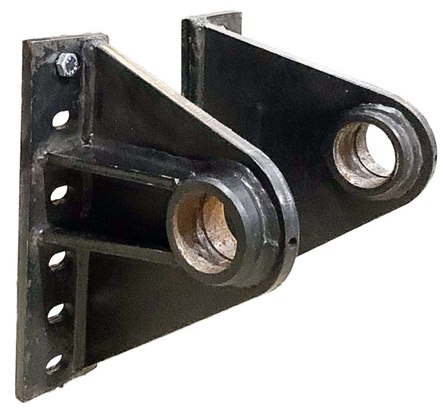

Подъёмный кронштейн для цилиндров:
FC/TG 129, 149, 169, 175, 185, 191

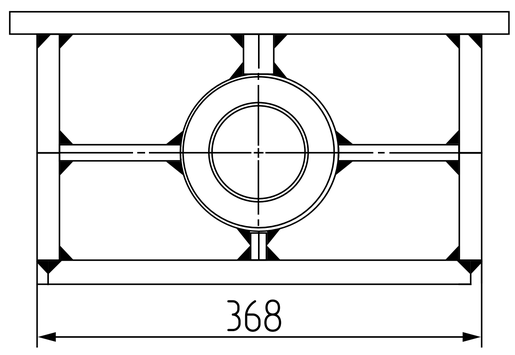

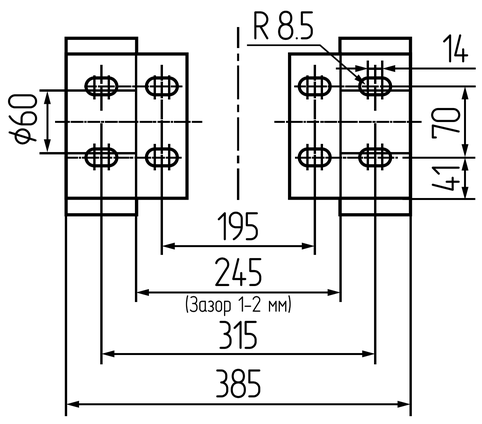

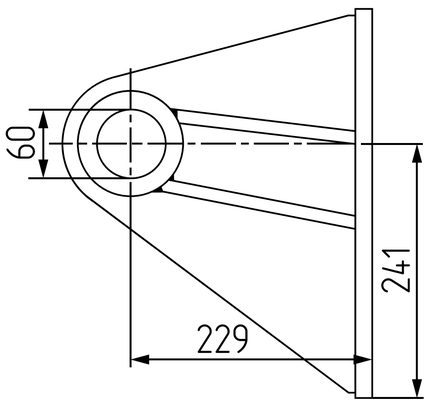

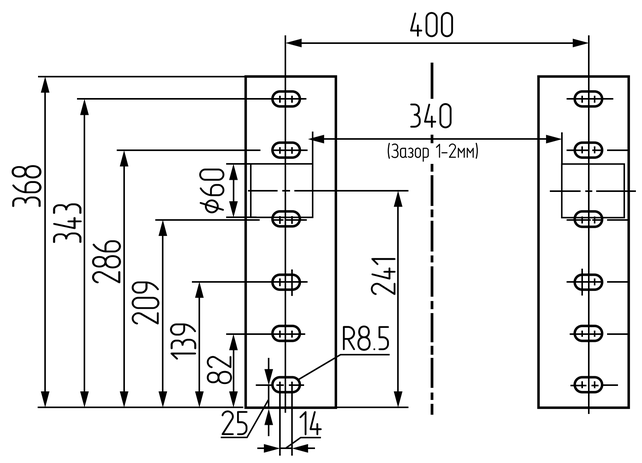

Габариты

	1	2	3	4	5	6
Диаметр штока (мм)	175	152	130	110	90	-
Длина штока (мм)	1229	1223	1242	1245	1243	-
Нагрузка на шток (тонн)	46,6	35,1	25,7	18,42	12,33	-
Сила тяги (kN)	456,5	344,6	252	180,5	120,8	-

Технические данные

Рабочее давление (Мра)	19	**Объём масла подъёмный (л)**	95,5
Масса (кг)	359	**Объём масла общий (л)**	103,5
Температура окружающей среды	-40°C +80°C	**Выход**	6180 мм
* **Запас для монтажа**	+ 20 мм	**Покраска**	RAL 9011
Технология покраски	Автоматическая линия. Тип краски – эпоксидная грунтовка с высоким содержанием цинка + полиуретановое покрытие, толщина 0,25 микрона		